2.03

Garderobni i okov za krevete

Okov za garderobe i ormare

Garderobne cijevi - OVALNE

Br. artikla	Opis artikla
2810003	1000 mm - krom
2810002	2000 mm - krom
	JM kom
2810001	3000 mm - krom
2810021	3000 mm - crna
	JM m

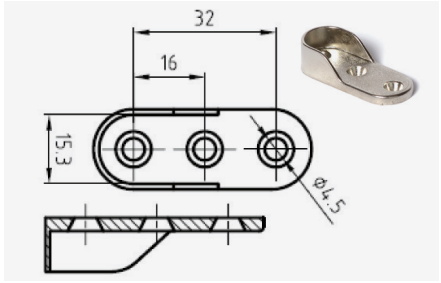

Nosači ovalnih cijevi

Br. artikla	Opis artikla
2810010	Bočni, ugradnja vijcima - nikal
2810030	Bočni, ugradnja vijcima - crni
	JM kom

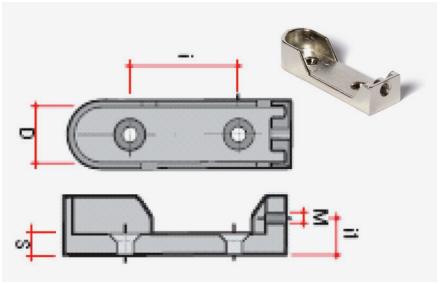

Br. artikla	Opis artikla
2810005	Bočno/stropni - nikal L = 64 mm, D = 15.3 mm, i = 32 mm, i 1 = 10 mm, S= 4.40 mm, M6
	JM kom

Nosači ovalnih cijevi

Br. artikla	Opis artikla
2810012	Stropni, otvoreni - krom
	JM kom

Nosači ovalnih cijevi

Br. artikla	Opis artikla
2810013	Stropni, zatvoreni - krom
	JM kom

Izvlačne vješalice

Br. artikla	Opis artikla
2830001	Izvlačna vješalica - L = 250 mm - krom
2830002	Izvlačna vješalica - L = 300 mm - krom
2830003	Izvlačna vješalica - L = 350 mm - krom
2830004	Izvlačna vješalica - L = 400 mm - krom
2830005	Izvlačna vješalica - L = 450 mm - krom
2830006	Izvlačna vješalica - L = 500 mm - krom
	JM kom

Cijene artikala dostupne su skeniranjem QR koda
ili na web stranici **www.elgrad.hr**

Br. artikla	Opis artikla
2810142	Vješalica izvlačna - L= 300 mm, siva
2810143	Izvlačna vješalica - L = 350 mm - siva
2810144	Izvlačna vješalica - L = 400 mm - siva
2810145	Izvlačna vješalica - L = 450 mm, siva

JM kom

Garderobni liftovi, h = 890 mm

Br. artikla	Opis artikla
2810129	Garderobni lift 550 - 700 mm, srebrni, nosivost 10-12 kg
2810130	Garderobni lift 700 - 930 mm, srebrni, nosivost 10-12 kg
2810131	Garderobni lift 930 -1250 mm, srebrni, nosivost 10-12 kg
2810132	Garderobni lift 750-1150 mm, nosivost 20 kg, alum.
2810139	Garderobni lift 550 - 700 mm, crni, nosivost 18-20 kg
2810140	Garderobni lift 700 -930 mm, crni, nosivost 18-20 kg
2810141	2810141 Garderobni lift, 930 - 1250 mm, crni, nosivost 18 - 20 kg

JM kom

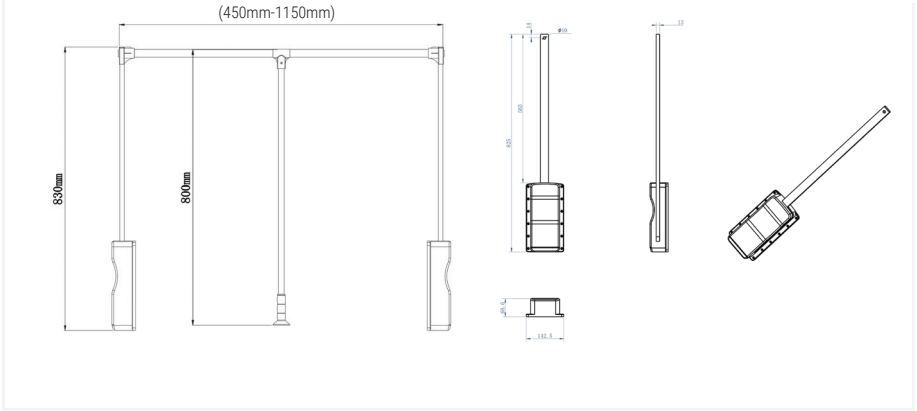

Br. artikla	Opis artikla
2810138	Vješalica za hlače i kravate, izvlačna L=450 mm, krom/siva

JM kom

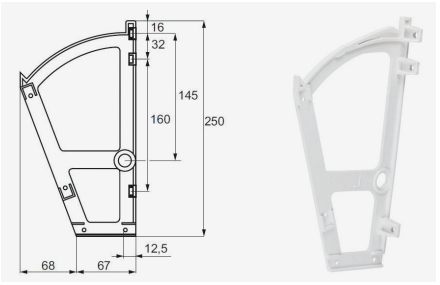

Okov za cipele - OTKLOPNI

Br. artikla	Opis artikla
2410439	Okov za cipelarnik, 1 red

JM set

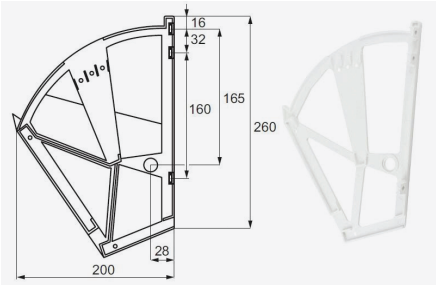

Okov za cipele - OTKLOPNI

Br. artikla	Opis artikla
2410440	2 reda - bijeli

JM set

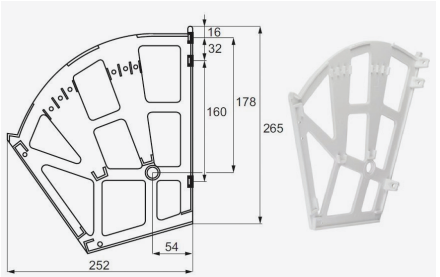

Okov za cipele - OTKLOPNI

Br. artikla	Opis artikla
2410441	3 reda - bijeli

JM set

Cijene artikala dostupne su skeniranjem QR koda ili na web stranici **www.elgrad.hr**

HACK

Dodaci za ormare i garderobe, čarolija urednosti

Novi Hack dodaci za ormare i garderobe kreirani su za organiziranje vašeg prostora na najelegantniji način. Njegov minimalistički dizajn ističe se svojom teksturiranom završnom obradom u kameno sivoj ili crnoj boji. Velika prednost HACK dodataka je funkcionalnost te omogućuje preglednost u ormaru kako bi pronašli ono što tražite.

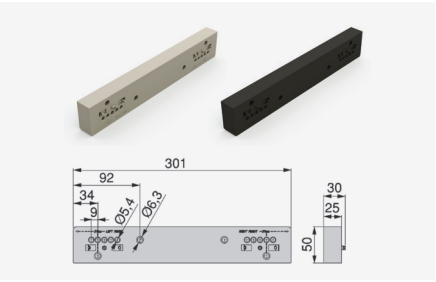

Br. artikla	Opis artikla
2810512	Bočni odstojnik za Hack okvir, stone grey
2810552	Bočni odstojnik za Hack okvir, crni

JM kom

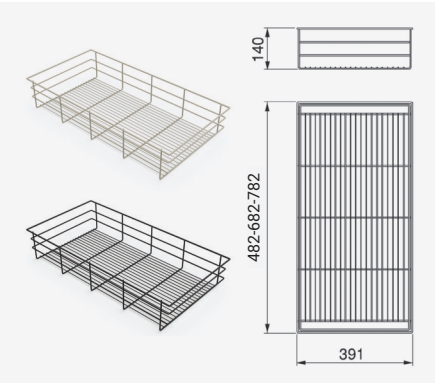

Br. artikla	Opis artikla
2810513	Hack žičana košara, za el. 600 mm, stone grey
2810514	Hack žičana košara, za el. 800 mm, stone grey
2810515	Hack žičana košara, za el. 900 mm, stone grey
2810553	Hack žičana košara, za el. 600 mm, crna
2810554	Hack žičana košara, za el. 800 mm, crna
2810555	Hack žičana košara, za el. 900 mm, crna

JM kom

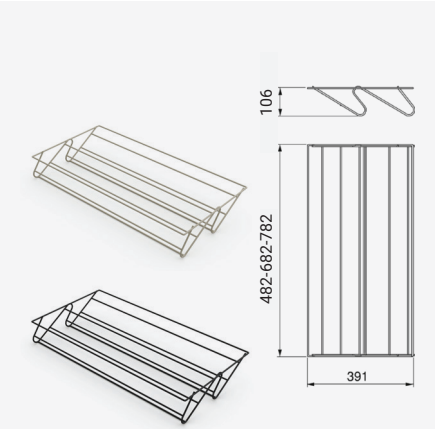

Br. artikla	Opis artikla
2810516	Hack žičana polica za cipele, za el. 600 mm, stone grey
2810517	Hack žičana polica za cipele, za el. 800 mm, stone grey
2810518	Hack žičana polica za cipele, za el. 900 mm, stone grey
2810556	Hack žičana polica za cipele, za el. 600 mm, crna
2810557	Hack žičana polica za cipele, za el. 800 mm, crna
2810558	Hack žičana polica za cipele, za el. 900 mm, crna

JM kom

Cijene artikala dostupne su skeniranjem QR koda
ili na web stranici **www.elgrad.hr**

Br. artikla	Opis artikla
2810541	Vodilica sa okvirom za Hack košare, za el. 600 mm (560-594 mm), crna
2810542*	Vodilica sa okvirom za Hack košare, 623 - 657 mm, crna
2810543*	Vodilica sa okvirom za Hack košare, 682 - 716 mm, crna
2810544*	Vodilica sa okvirom za Hack košare, 741 - 775 mm, crna
2810545	Vodilica sa okvirom za Hack košare, za el. 800 mm (760-794 mm), crna
2810546*	Vodilica sa okvirom za Hack košare, 798 - 832 mm, crna
2810547*	Vodilica sa okvirom za Hack košare, 832 - 866 mm, crna
2810548	Vodilica sa okvirom za Hack košare, za el. 900 mm (860-894 mm), crna
2810549*	Vodilica sa okvirom za Hack košare, 923 - 957 mm, crna
2810550*	Vodilica sa okvirom za Hack košare, 982 - 1.016 mm, crna
2810551*	Vodilica sa okvirom za Hack košare, 1.041 - 1.075 mm, crna

***** artikl po narudžbi

JM kom

Br. artikla	Opis artikla
2810501	Vodilica sa okvirom za Hack košare, za el. 600 mm (560-594 mm), stone grey
2810502*	Vodilica sa okvirom za Hack košare, 623 - 657 mm, stone grey
2810503*	Vodilica sa okvirom za Hack košare, 682 - 716 mm, stone grey
2810504*	Vodilica sa okvirom za Hack košare, 741 - 775 mm, stone grey
2810505	Vodilica sa okvirom za Hack košare, za el. 800 mm (760-794 mm), stone grey
2810506*	Vodilica sa okvirom za Hack košare, 798 - 832 mm, stone grey
2810507*	Vodilica sa okvirom za Hack košare, 832 - 866 mm, stone grey
2810508	Vodilica sa okvirom za Hack košare, za el. 900 mm (860-894 mm), stone grey
2810509*	Vodilica sa okvirom za Hack košare, 923 - 957 mm, stone grey
2810510*	Vodilica sa okvirom za Hack košare, 982 - 1.016 mm, stone grey
2810511*	Vodilica sa okvirom za Hack košare, 1.041 - 1.075 mm,stone grey

***** artikl po narudžbi

JM kom

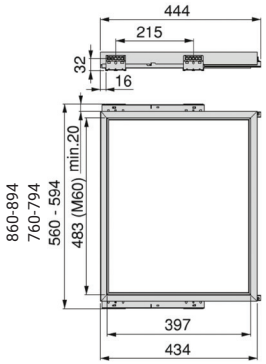

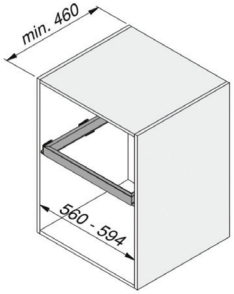

+34mm	+25mm	+50mm	
0 spacer	1 spacer	2 spacer	
A min. - max.	A_1 min. - max.	A_2 min. - max.	B
560 - 594	585 - 619	610 - 644	483 (M60)
623 - 657	648 - 682	673 - 707	546
682 - 716	707- 741	732 - 766	605
741 - 775	766 - 800	791 - 825	664
760 - 794	785 - 819	810 - 844	683 (M80)
798 - 832	823 - 857	848 - 882	721
832 - 866	857 - 891	882 - 916	755
860 - 894	885 - 919	910 - 944	783 (M90)
923 - 957	948 - 982	973 - 1.007	846
982 - 1.016	1.007 - 1.041	1.032 - 1.066	905
1.041 - 1.075	1.066 - 1.100	1.091 - 1.125	964

Napomena: Sve vodilice imaju integriran ublaživač (Soft-Close)

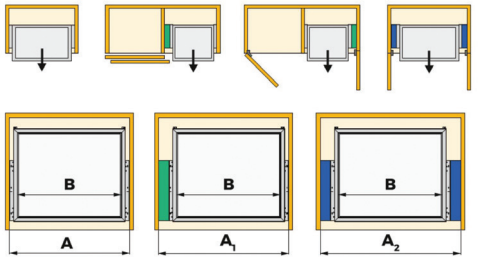

Cijene artikala dostupne su skeniranjem QR koda
ili na web stranici **www.elgrad.hr**

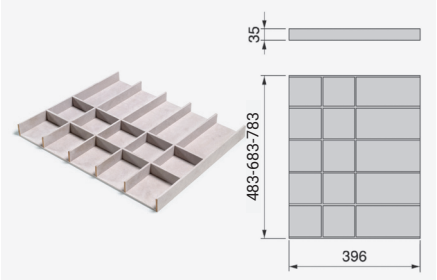

Br. artikla	Opis artikla
2810519	Hack organizator s pregradama, za el. 600 mm, stone grey
2810520	Hack organizator s pregradama, za el. 800 mm, stone grey
2810521	Hack organizator s pregradama, za el. 900 mm, stone grey

JM kom

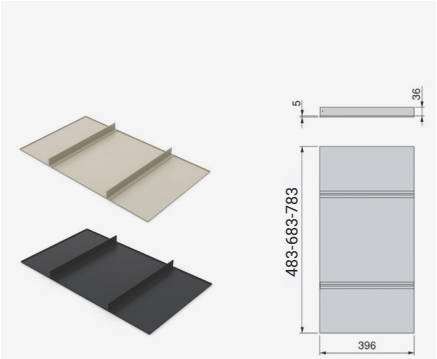

Br. artikla	Opis artikla
2810522	Hack polica s pregradama, za el. 600 mm, stone grey
2810523	Hack polica s pregradama, za el. 800 mm, stone grey
2810524	Hack polica s pregradama, za el. 900 mm, stone grey
2810559	Hack polica s pregradama, za el. 600 mm, crna
2810560	Hack polica s pregradama, za el. 800 mm, crna
2810561	Hack polica s pregradama, za el. 900 mm, crna

JM kom

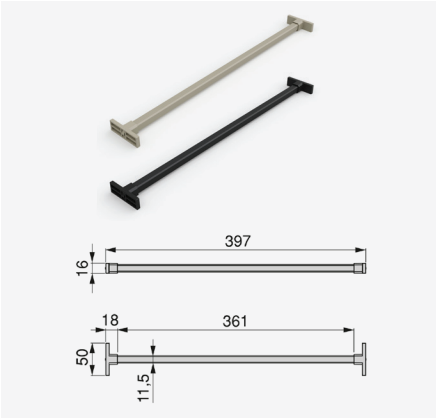

Br. artikla	Opis artikla
2810525	Hack nosači za hlače, set od 7 kom., stone grey
2810562	Hack nosači za hlače, set od 7 kom., crni

JM kom

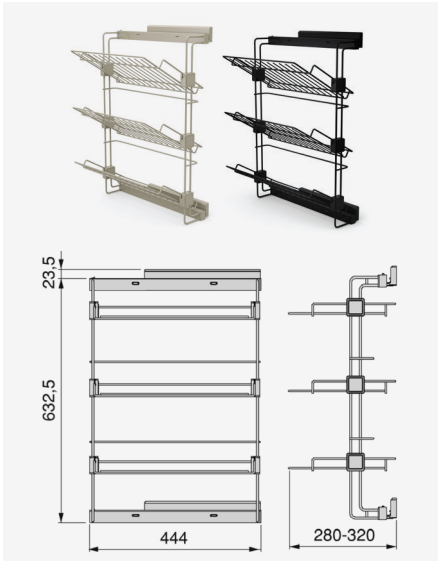

Br. artikla	Opis artikla
2810526	Hack bočna izvlačna polica za cipele D, stone grey
2810527	Hack bočna izvlačna polica za cipele L, stone grey
2810563	Hack bočna izvlačna polica za cipele D, crna
2810564	Hack bočna izvlačna polica za cipele L, crna

JM kom

Dvije opcije montaže:
- ravne police
- kose police

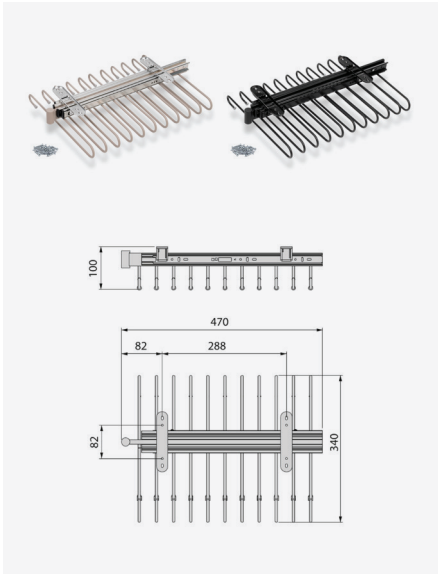

Br. artikla	Opis artikla
2810528	Hack izvlačna vješalica za hlače, 11 šipki, stone grey
2810565	Hack izvlačna vješalica za hlače, 11 šipki, crna

JM kom

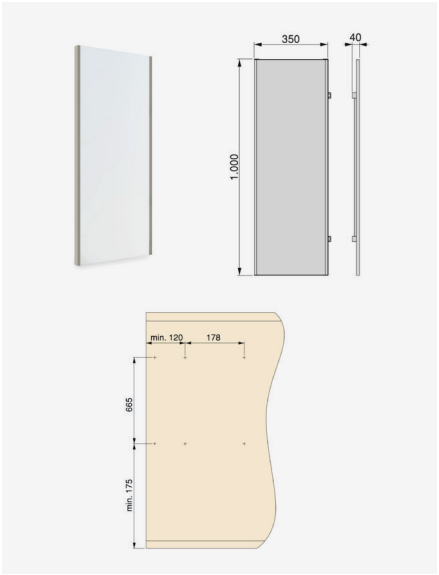

Br. artikla	Opis artikla
2810529	Hack izvlačno ogledalo, dim. 1.000 x 350 mm, stone grey
2810566	Hack izvlačno ogledalo, dim. 1.000 x 350 mm, crno

JM kom

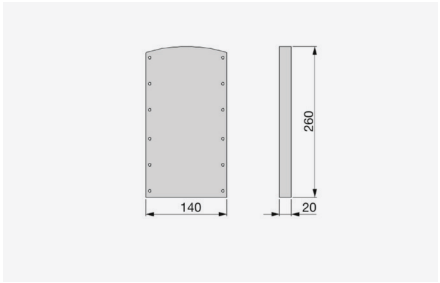

Br. artikla	Opis artikla
2810533	Hack bočni odstojnik za garderobni lift, stone grey
2810570	Hack bočni odstojnik za garderobni lift, crni

JM kom

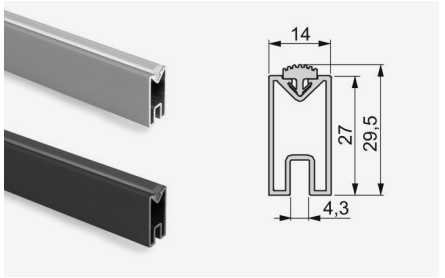

Br. artikla	Opis artikla
2810534	Hack garderobna cijev za ormar, dim. 27x14 mm, l=2,35 m, stone grey
2810571	Hack garderobna cijev za ormar, dim. 27x14 mm, l=2,35 m, crna

JM kom

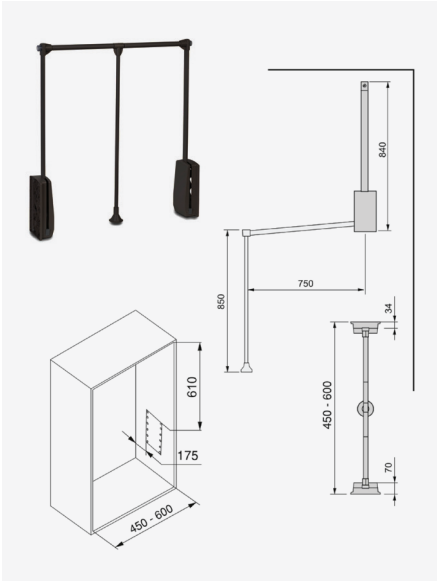

Br. artikla	Opis artikla
2810530	Hack garderobni lift, za el. 450 - 600 mm, stone grey
2810531	Hack garderobni lift, za el. 600 - 830 mm, stone grey
2810532	Hack garderobni lift, za el. 830 - 1150 mm, stone grey
2810567	Hack garderobni lift, za el. 450 - 600 mm, crni
2810568	Hack garderobni lift, za el. 600 - 830 mm, crni
2810569	Hack garderobni lift, za el. 830 - 1150 mm, crni

JM kom

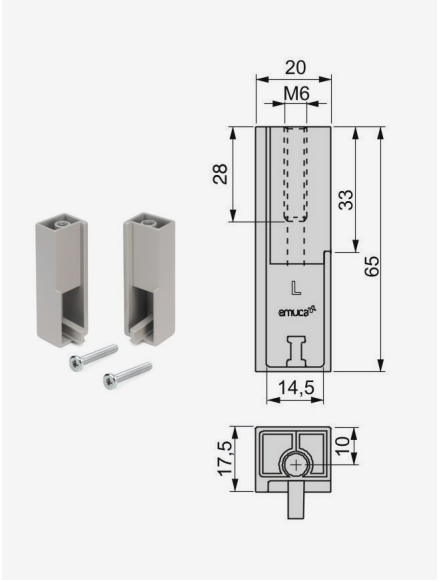

Br. artikla	Opis artikla
2810535	Hack nosači za garderobnu cijev, stone grey, stone grey
2810572	Hack nosači za garderobnu cijev, crni

JM par

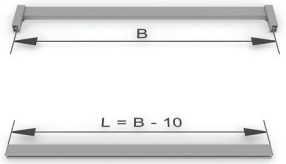

Cijene artikala dostupne su skeniranjem QR koda ili na web stranici **www.elgrad.hr**

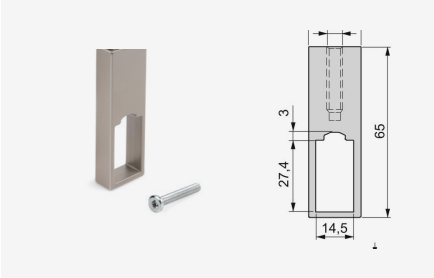

Br. artikla	Opis artikla
2810536	Hack središnji nosači za garderobnu cijev, stone grey
2810573	Hack središnji nosači za garderobnu cijev, crni

JM kom

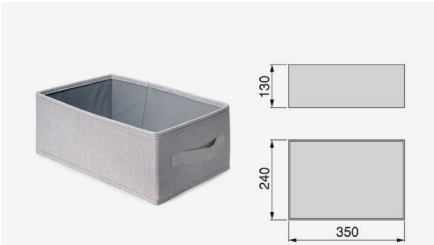

Br. artikla	Opis artikla
2810537	Platnena košara, dim. 350x240, h=130 mm, sv. siva

JM kom

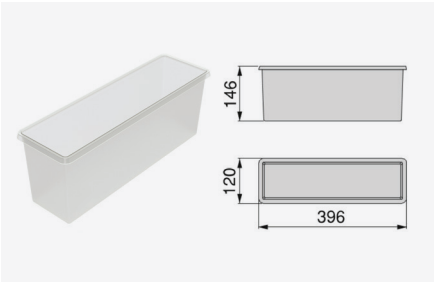

Br. artikla	Opis artikla
2810538	Hack transparentna košara, dim. 396x120, h=146 mm

JM kom

ZERO

Otkrijte beskrajne mogućnosti ZERO sustava!

Možete dizajnirati svoju garderobu sa ZERO strukturom koja je kompatibilna s HACK dodacima za ormare i garderobu. Modularna struktura sustava Zero razvijena je kako bi korisnicima olakšala život pružajući razna rješenja prilagodbe za dom, garderobu, ured ili poslovni prostor.

Montaža: zid/zid

Montaža: zid/pod

Montaža: strop/pod

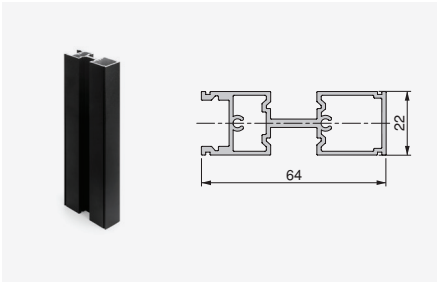

Br. artikla	Opis artikla
2810350	Zero alu profil, l=2,35 m, crni
2810351	Zero alu profil, l=2,90 m, crni

JM kom

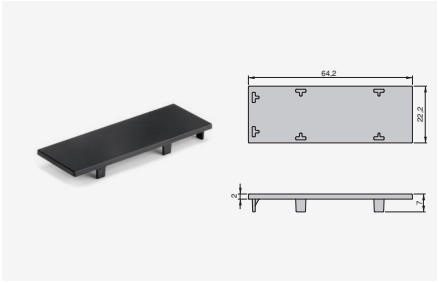

Br. artikla	Opis artikla
2810352	Pokrivna kapa za Zero profil, crna

JM kom

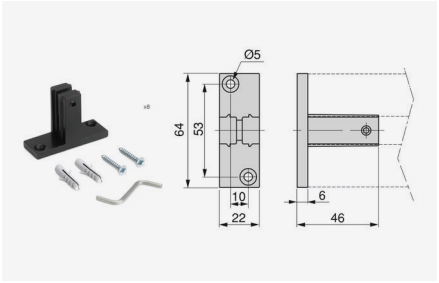

Br. artikla	Opis artikla
2810353	Prihvatnik za montažu u zid Zero profila, crni

JM kom

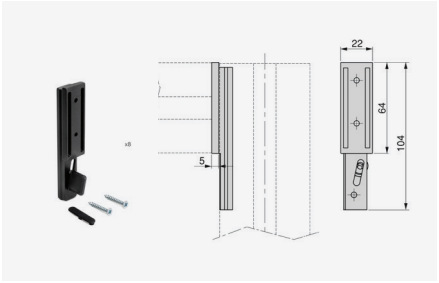

Br. artikla	Opis artikla
2810354	Kutni spojni element za Zero profil, crni

JM kom

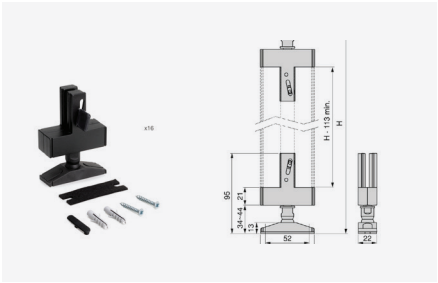

Br. artikla	Opis artikla
2810355	Prihvatnik za montažu pod/strop Zero profila, crni

JM kom

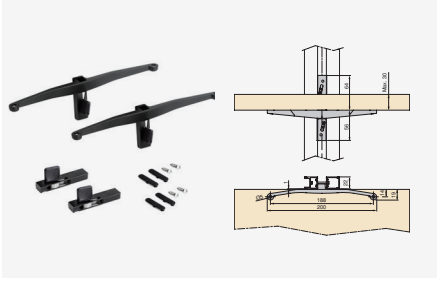

Br. artikla	Opis artikla
2810356	Nosač drvenih polica za Zero profil, crni

Nosivost 100 kg po polici

JM par

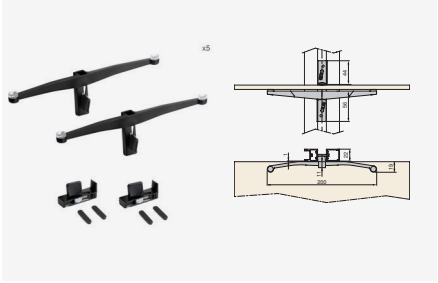

Br. artikla	Opis artikla
2810357	Nosač staklenih polica za Zero profil, crni

Nosivost 100 kg po polici

JM par

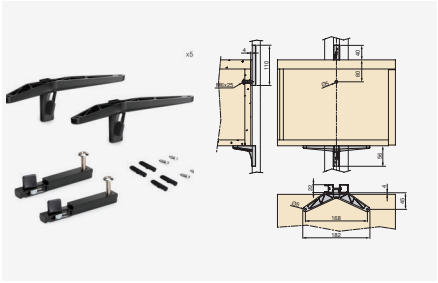

Br. artikla	Opis artikla
2810358	Nosač drvenih elemenata za Zero profil, crni

Nosivost 100 kg po polici

JM par

Cijene artikala dostupne su skeniranjem QR koda
ili na web stranici **www.elgrad.hr**

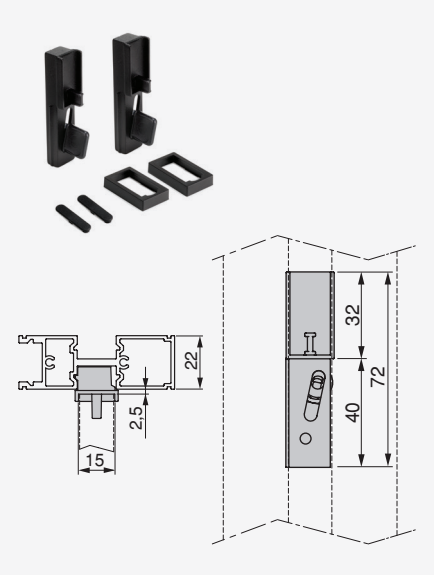

Br. artikla	Opis artikla
2810359	Nosač garderobne cijevi za vješanje za Zero profil, crni

JM par

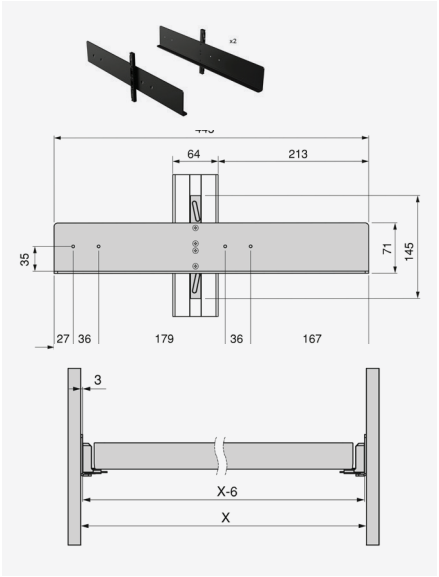

Br. artikla	Opis artikla
2810361	Adapter za montažu Hack elemenata na Zero alu profil, crni

JM par

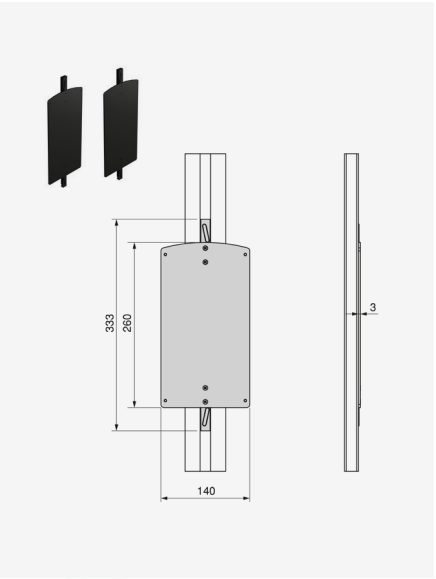

Br. artikla	Opis artikla
2810360	Adapter za montažu garderobnog lifta na Zero alu profil, crni

JM par

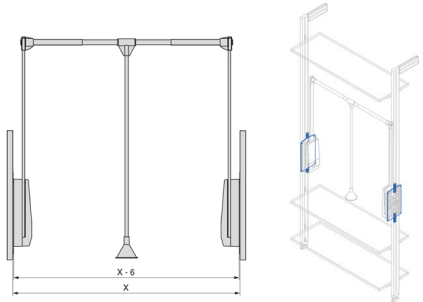

Br. artikla	Opis artikla
2810362	Alat za montažu Zero sustava

JM kom

Cijene artikala dostupne su skeniranjem QR koda
ili na web stranici **www.elgrad.hr**

Sling garderobni lift

Br. artikla	Opis artikla
2810301	za el. 450 - 600 mm, boja Titanium*
2810302	za el. 600 - 830 mm, boja Titanium*
2810303	za el. 830 - 1.150 mm, boja Titanium*

JM kom

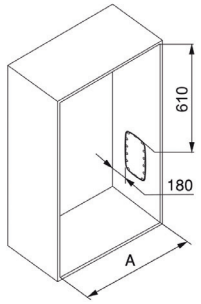

Br. artikla	Opis artikla
2810304	Odstojnik za Sling garderobni okov, boja Titanium*

* po narudžbi

JM kom

Br. artikla	Opis artikla
2810305	Graničnik otvaranja za Sling garderobni lift, 70°, boja Titanium*

* po narudžbi

JM kom

Br. artikla	Opis artikla
2810306	Pokrivna kapa za Sling garderobni lift, plastika i dekoru smeđa tkanina*

* po narudžbi

JM kom

Castor garderobna cijev sa LED osvjetljenjem i senzorom

Br. artikla	Opis artikla
7011001	za el. 600 mm
7011002	za el. 750 mm*
7011003	za el. 900 mm
7011004	za el. 1.050 mm*
7011005	za el. 1.200 mm*

* po narudžbi

JM kom

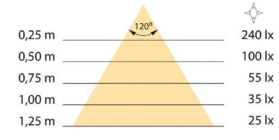

L = A -11 mm

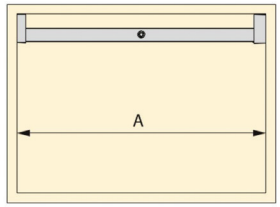

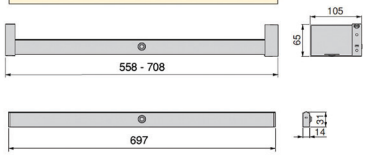

- cijev sadrži punjivu bateriju, punjenje punjačem za mobitel
- nije potrebno spajanje na mrežu
- ugrađen senzor pokreta
- cijev je aluminijska, obložena polukrutom PVC gumom kako bi se smanjila buka
- set sadrži 1 garderobnu cijev, 1 punjivu bateriju, 2 nosača, vijci i upute za montažu

Okov za krevete

Br. artikla	Opis artikla
2920001	Kutnik za krevet - 96 mm
2920002	Kutnik za krevet - 130 mm

* grt sadrži: 4 kutnika, 8 vijaka M6/14, 8 trio matica M8

JM grt*

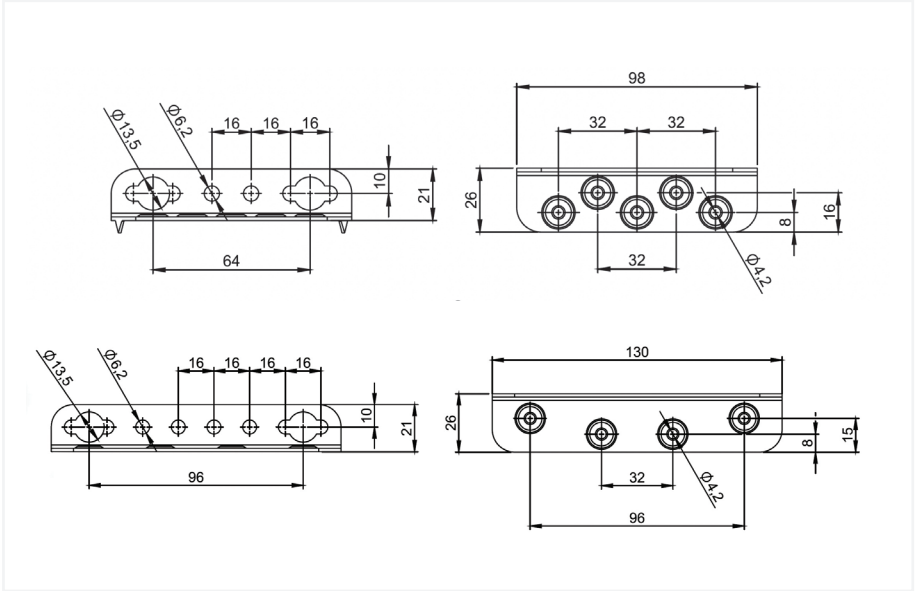

Br. artikla	Opis artikla
2920003	Kutnik za krevet - srednji

* grt sadrži: 2 kutnika, 4 vijaka M6/14, 4 trio matica M8

JM grt*

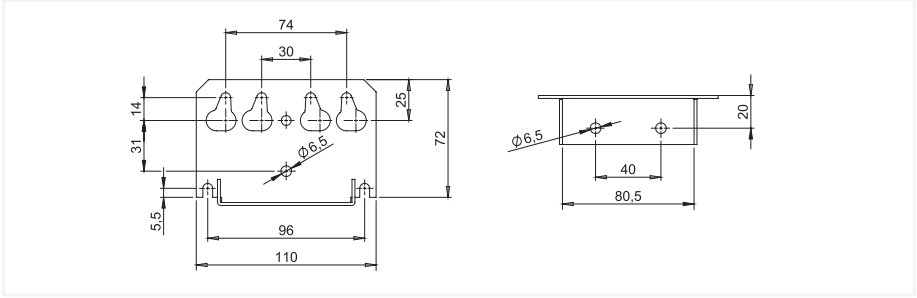

Br. artikla	Opis artikla
2920005	Kutnik za krevet, 115x115 mm

JM kom

Br. artikla	Opis artikla
2319091	Nosač naslona "silk" sive boje

JM kom

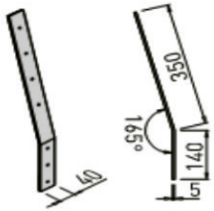

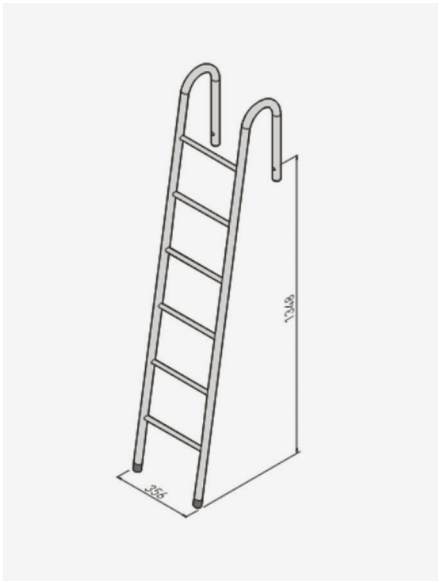

Br. artikla	Opis artikla
2316928	Ljestve za dječji krevet, bijele boje
2319692	Ljestve za dječji krevet, sive boje

JM kom

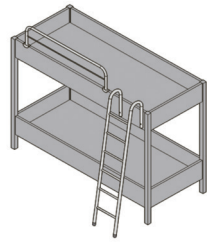

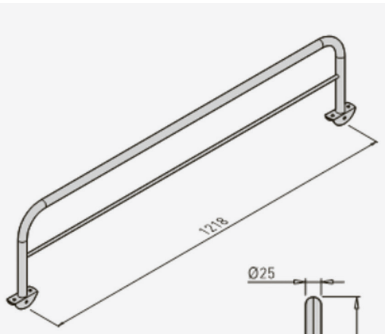

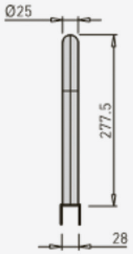

Br. artikla	Opis artikla
2316938	Ogradica za dječji krevet, bijela
2319693	Ogradica za dječji krevet, l=278 mm, siva

JM kom

PLAY DESK

Multifunkcionalni sustav za horizontalno zaključavanje kreveta

Sklopivi sustav za jedan krevet koji se sklapa u ormar dubine najmanje 330 mm. Mehanizam otvaranja i zatvaranja upravlja se pomoću plinskih amortizera. Sigurnosno zaključavanje je obavezno.

Br. artikla	Opis artikla
2930210	Play Desk okov za horizontalno spremanje kreveta (900x2000)*
	JM set
2930216	Centralna bravica za horizontalno zaključavanje kreveta*
	JM kom

* po narudžbi

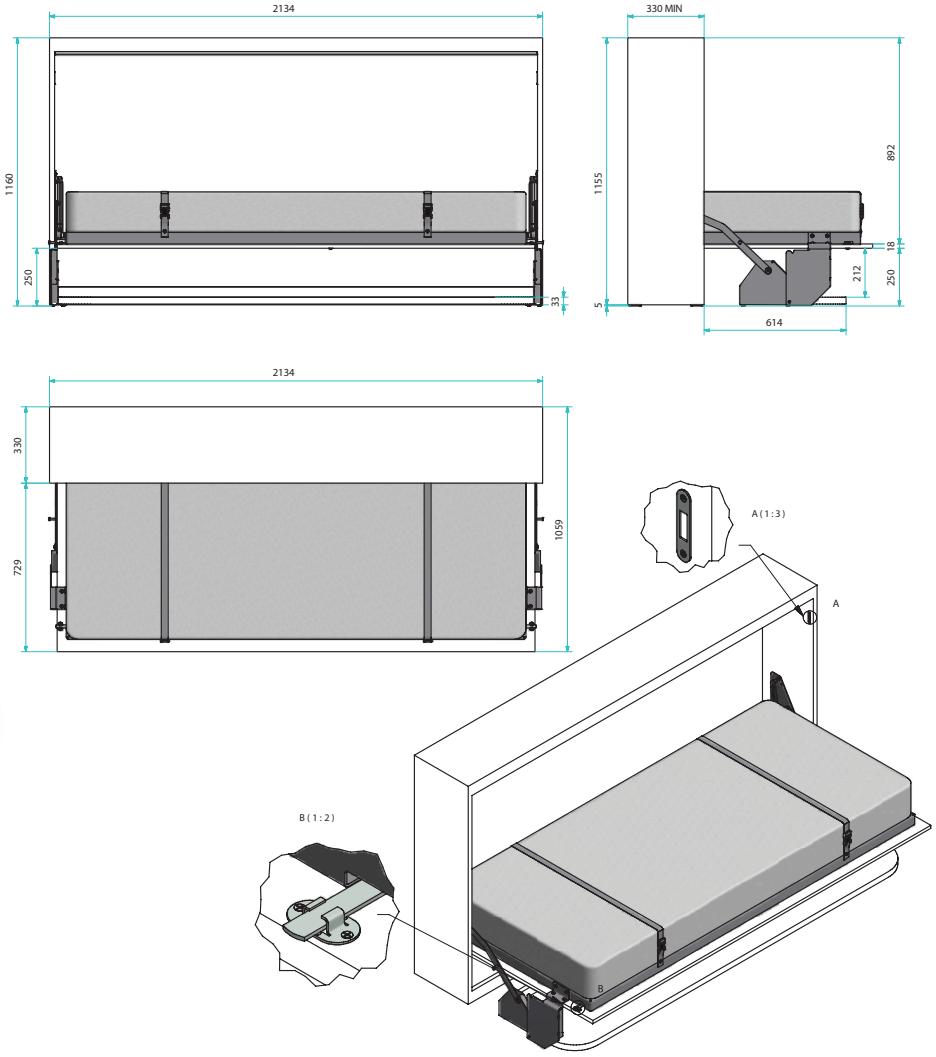

Preporuka proizvođača je da se za izradu korpusa koristi materijal minimalno 25 mm debljine.

Cijene artikala dostupne su skeniranjem QR koda ili na web stranici **www.elgrad.hr**

PLAY

Multifunkcionalni sustav za horizontalno zaključavanje kreveta

Sklopivi sustav za jedan krevet koji se sklapa u ormar dubine najmanje 330 mm.
Mehanizam otvaranja i zatvaranja upravlja se pomoću plinskih amortizera.

Br. artikla	Opis artikla
2930211	Play okov za horizontalno spremanje kreveta (900x2000)
2930213	Play 140, okov za horizontalno spremanje kreveta (1400x2000) JM set
2930217	Pokrivna kapa za mehanizam Play JM par
2930216	Centralna bravica za horizontalno zaključavanje kreveta* JM kom

* po narudžbi

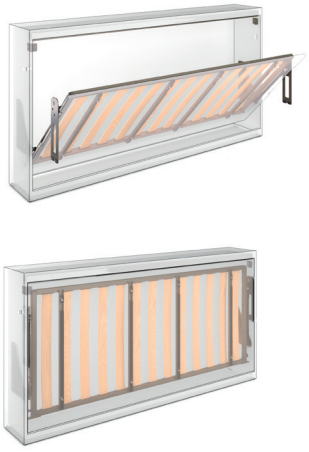

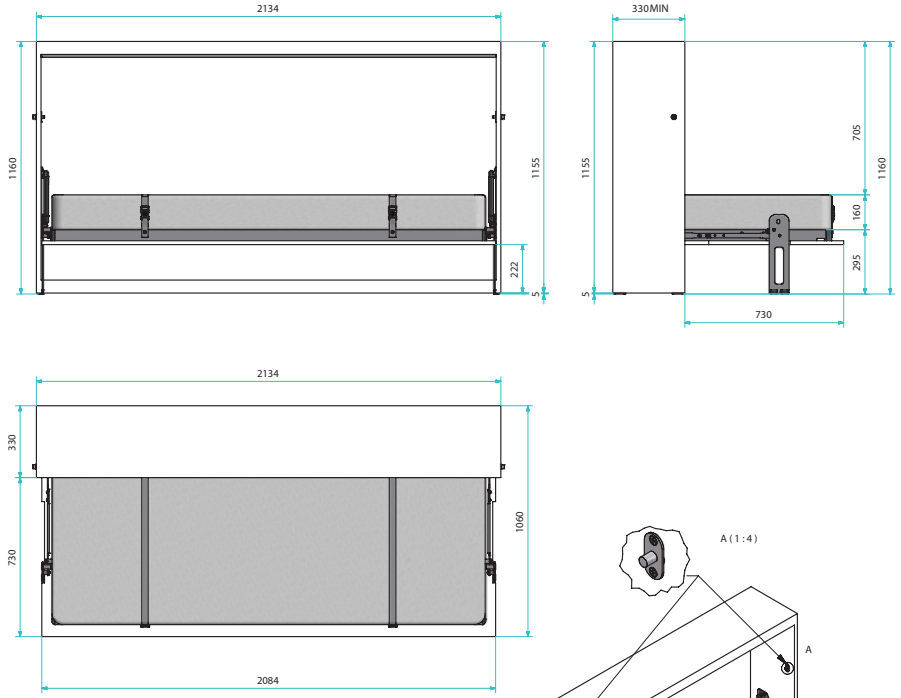

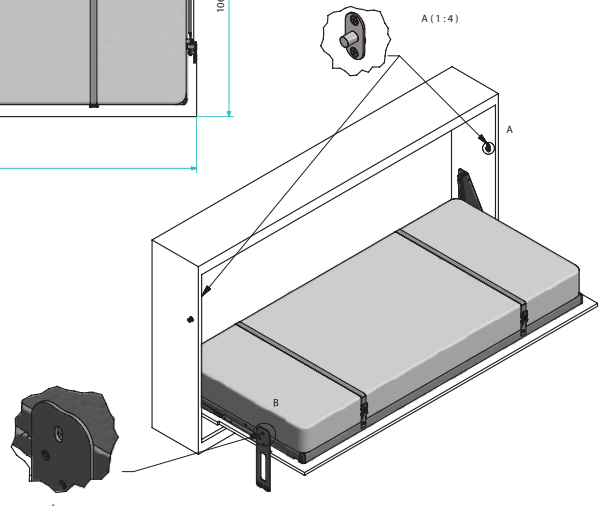

Preporuka proizvođača je da se za izradu korpusa koristi materijal minimalno 25 mm debljine.

OPLA STANDING

Multifunkcionalni sustav za vertikalno zaključavanje kreveta

Multifunkcionalni sustav za vertikalno spremanje kreveta u ormar dubine najmanje 420mm. Mehanizam otvaranja i zatvaranja upravlja se pomoću plinskih amortizera.

Br. artikla	Opis artikla
2930200	Opla' Standing okov za vertikalno spremanje kreveta (1600x2000) + sofa*
2930205	Opla okov za vertikalno spremanje kreveta (1600x2000) JM set
2930215	Centralna bravica za vertikalno zaključavanje kreveta* JM kom

* po narudžbi

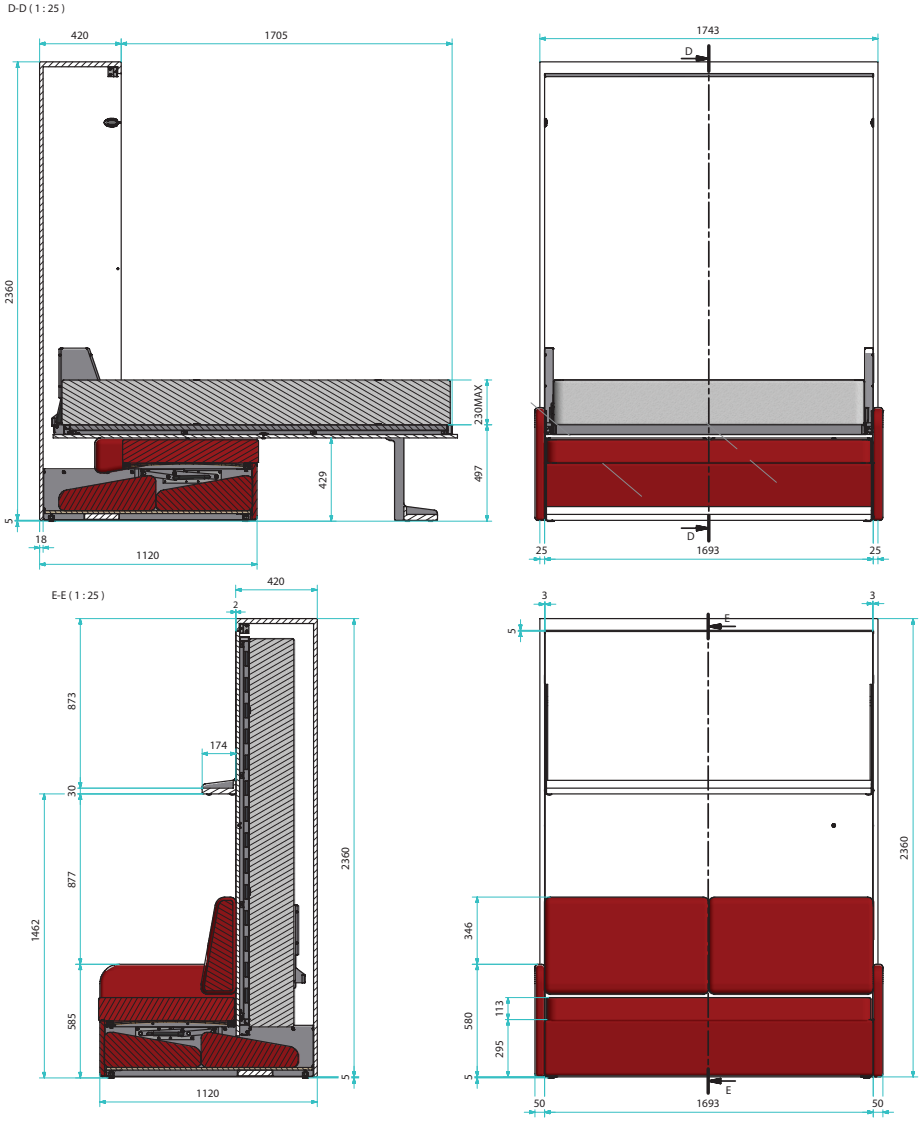

Preporuka proizvođača je da se za izradu korpusa koristi materijal minimalno 25 mm debljine.

Cijene artikala dostupne su skeniranjem QR koda ili na web stranici **www.elgrad.hr**

SLIM

Multifunkcionalni sustav za vertikalno zaključavanje kreveta

Multifunkcionalni sustav za vertikalno spremanje kreveta u ormar dubine najmanje 420 mm. Mehanizam otvaranja i zatvaranja upravlja se pomoću plinskih amortizera.

Br. artikla	Opis artikla
2930201	Slim okov za vertikalno spremanje kreveta (1600x2000)
2930202	Slim Sofa okov za vertikalno spremanje kreveta (1600x2000) + sofa
2930203	Slim okov za vertikalno spremanje kreveta (1400x2000)
2930206	Slim okov za vertikalno spremanje kreveta (1200x2000) JM set
2930215	Centralna bravica za vertikalno zaključavanje kreveta* JM kom

* po narudžbi

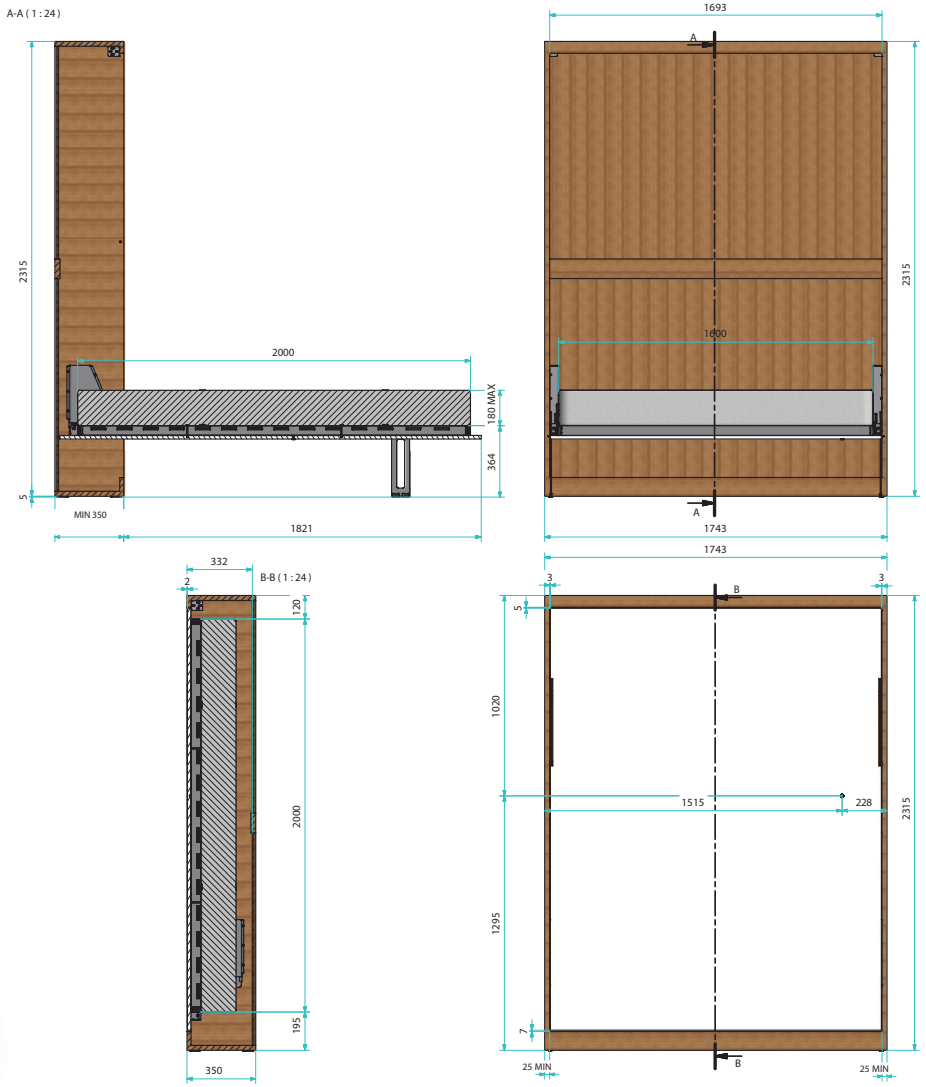

Preporuka proizvođača je da se za izradu korpusa koristi materijal minimalno 25 mm debljine.

Podizni okov za krevete - OPRUŽNI

Br. artikla	Opis artikla
2930003	Za krevet 1000 x 2000 mm

Maksimalna nosivost: 60 kg

JM par

Podizni okov za krevete - OPRUŽNI

Br. artikla	Opis artikla
2930001	Za krevet 2000 x 2000 mm,

Maksimalna nosivost: 60 kg

JM par

Opruge za podizni okov

Br. artikla	Opis artikla
2930015	645 N - centralna
2930016	645 N - centralna

Maksimalna nosivost: 60 kg

JM kom

Opruge za podizni okov

Br. artikla	Opis artikla
2930010	650 N - centralna / bočna

Maksimalna nosivost: 60 kg

JM kom

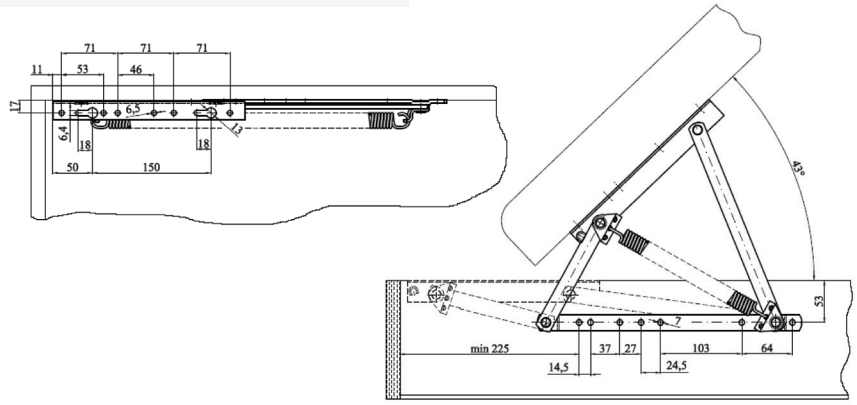

PODIZNA MASA (kg)		OKOV	OPRUGA bočna	OPRUGA centralna
UZDUŽNO	POPREČNO	2930003	2930016	2930015
16	54	1 pr	2 kom	
32	60	1 pr	4 kom	
45	60	1 pr	4 kom	2 kom

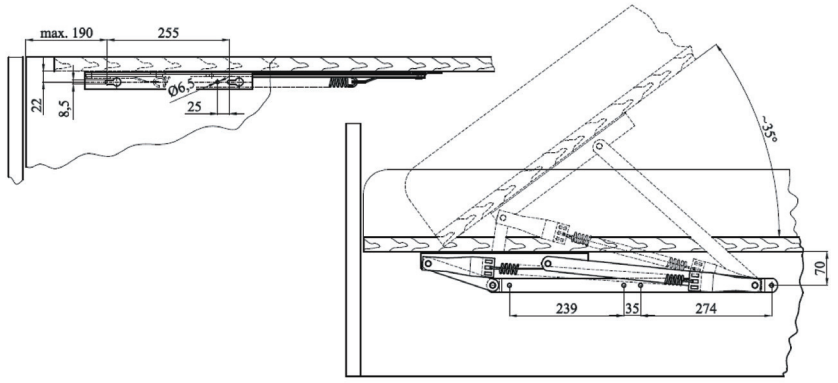

PODIZNA MASA (kg)	OKOV	OPRUGA centralna
UZDUŽNO	2930001	2930010
17	1 pr	
35	1 pr	
60	1 pr	2 kom

Cijene artikala dostupne su skeniranjem QR koda
ili na web stranici **www.elgrad.hr**

Podizni okov - PNEUMATSKI

Br. artikla	Opis artikla
2930004	Za krevet 1000 x 2000 mm ili 800x2000

Maksimalna nosivost: 38 kg

JM par

Pneumatski podizači

Br. artikla	Opis artikla
2930021	1000 N

Maksimalna nosivost: 38 kg

JM kom

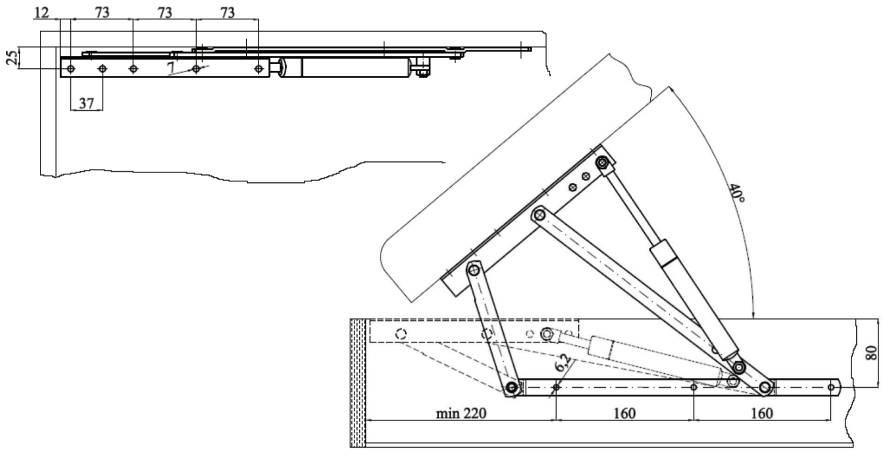

PODIZNA MASA (kg)	OKOV	OPRUGA centralna
UZDUŽNO	**2930004**	**2930021**
38	1 pr	2 kom

Podizni okov - PNEUMATSKI za krevet 1600 x 2000 mm i 2000 x 2000 mm

Br. artikla	Opis artikla
2930002	Za krevet 2000 x 2000 mm,

Maksimalna nosivost: 38 kg

JM par

Pneumatski podizači

Br. artikla	Opis artikla
2930025	1150 N (dužina 385 mm)
2930026	900 N (1600/1400x2000) *za krevete uže od 1600 mm

Maksimalna nosivost: 80 kg

JM kom

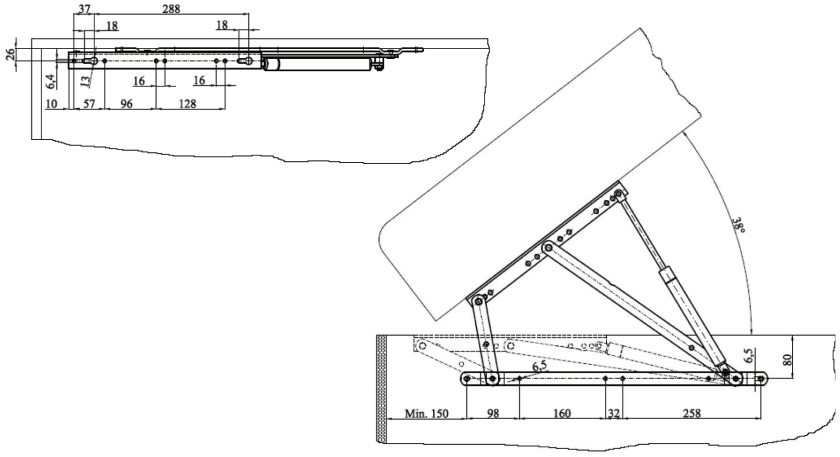

PODIZNA MASA (kg)	OKOV	OPRUGA centralna
UZDUŽNO	**2930002**	**2930025**
80	1 pr	2 kom

Cijene artikala dostupne su skeniranjem QR koda
ili na web stranici **www.elgrad.hr**

SCORRIPARETE

Klizni okov za krevet

Br. artikla	Opis artikla
2210300	Alu profil za klizni krevet i stol, art.300

JM m

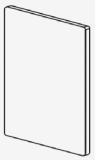

Br. artikla	Opis artikla
2210301	Završna kapa za alu profil kreveta i stola, art. 314

JM kom

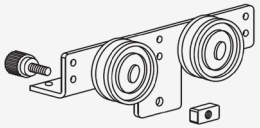

Br. artikla	Opis artikla
2210302	Dvostruki kotačić za uzglavlje kreveta, art. 309

JM kom

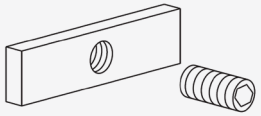

Br. artikla	Opis artikla
2210303	Zaustavljivač za krevet, art. 303

JM kom

Cijene artikala dostupne su skeniranjem QR koda
ili na web stranici **www.elgrad.hr**

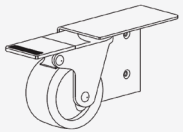

Br. artikla	Opis artikla
2210304	Kotačić za uznožje kreveta, L, art. 306
2210308	Kotačić za uznožje kreveta, D, art. 306

JM kom

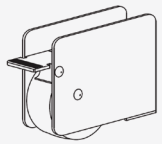

Br. artikla	Opis artikla
2210305	Kotačić za uznožje kreveta, L, art. 305
2210309	Kotačić za uznožje kreveta, D, art. 305

JM kom

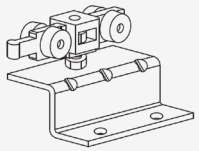

Br. artikla	Opis artikla
2210306	Kotačić za klizni stol, art. 304

JM kom

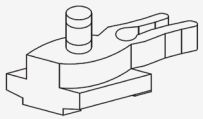

Br. artikla	Opis artikla
2210307	Zaustavljivač za klizni stol, art.1031

JM kom